ООО «ПодъемМаш»
Санкт-Петербург, 5-й Верхний пер., д. 15
Для писем:190005, РФ, г. С-Петербург, а/я 102
Т/ф. (812) 702-16-43, т. (812) 702-16-75
E-mail: s_const@bk.ru; 2936031@mail.ru
www.podyommash.ru

Краны мостовые электрические однобалочные опорные г/п 2 т (режим А3) ГОСТ 22045-89

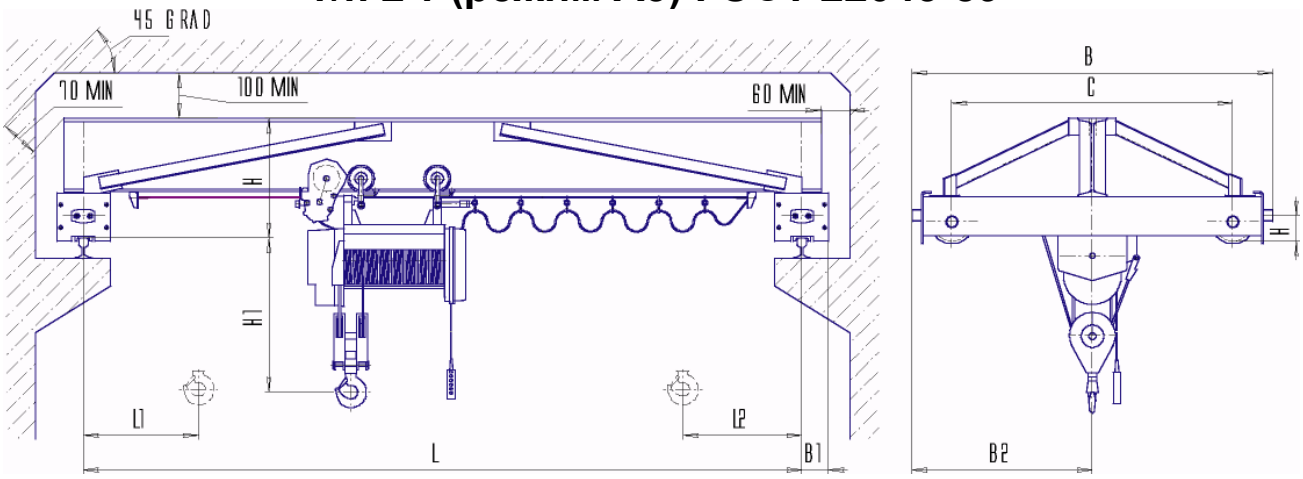

Пролёт L, м	Высота подъема (max), м	С, мм	B	B1	B2	H	HI*	L1**	L2**	h	Нагрузка на колесо, кН	Конструктивная масса, т	Скорость передвижения, м/с	Скорость подъема, м/с
			мм, не более										крана	тали
4,5	6,12, 18,24, 30,36	1500	2150	180	1075	500	950	800	950	130	12,4	1,4	0,49	по паспорту тали
7,5											13,8	1,6		
10,5		2000	2650		1325						14,7	2,1		
13,5		2600	3300		1650	660				150	16,4	2,7		
16,5											17,8	2,9		

* размер определяется типом выбранной тали;

** при высоте подъема 12,18, 24, 30 и 36 м размеры l1 и l2 увеличиваются на 125, 225, 240, 380, 480 и 600 мм соответственно, а масса крана увеличивается в соответствии с увеличением массы тали. Установленная суммарная мощность двигателей не более 5 кВт. Режим работы 3К ГОСТ 25546-82. **Рабочее напряжение 380 В.**

ДОПОЛНИТЕЛЬНЫЕ ТРЕБОВАНИЯ:_____

_____

СВЕДЕНИЯ, СООБЩАЕМЫЕ ЗАКАЗЧИКОМ (впишите или обведите нужное):			
Пролет L, м:		Количество кранов	
Тип подкранового рельса (или ширина головки мм):	**Р24; Р43; Р50; Р65; КР70; КР80; Квадрат 50, 60**	Т(°С) окружающей среды:	**(-20 +40); (-40 +40)**
		Климатическое исполнение:	**У; Т**
Высота подъёма, м:		Категория размещения:	**1; 2; 3; 4**
Исполнение крана:	**(общепромышленное)** **(взрывобезопасное)** **(пожаробезопасное, класс пожароопасной зоны ПI, ПII, ПIIа, ПIII)**		
Характеристики взрывобезопасности (ГОСТ Р 51330-99):			
Класс взрывоопасной зоны:	**В-Iа; В-Iб; В-Iг**	Категория взрывоопасной смеси:	IIB; IIC
Группа взрывоопасной смеси:	**Т1; Т2; Т3; Т4; Т5; Т6**		
Наименов. предприятия, адрес, тел/факс, e-mail заказчика:			
Подпись, фамилия, должность заказчика, печать предприятия:			