ООО «ПодъемМаш»
Санкт-Петербург, 5-й Верхний пер., д. 15
Для писем:190005, РФ, г. С-Петербург, а/я 102
Т/ф. (812) 702-16-43, т. (812) 702-16-75
E-mail: s_const@bk.ru; 2936031@mail.ru
www.podyommash.ru

Краны мостовые электрические однобалочные опорные г/п 5 т пролет от 19,5 до 28,5 м ГОСТ 22045-89

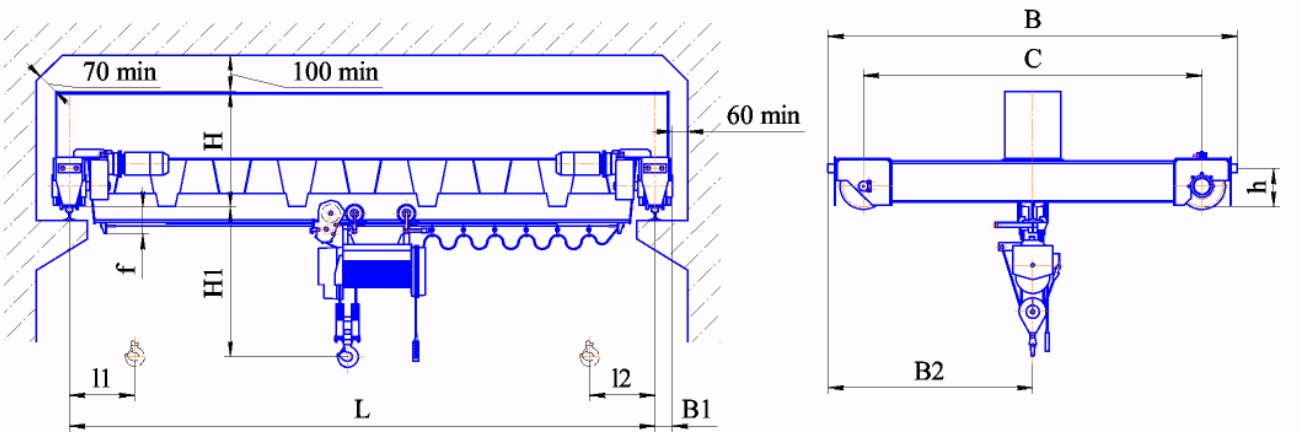

Пролёт L, м	Высота подъема (max), м	C, мм	B	B1	B2	H	HI*	l1**	l2**	h	f	Нагрузка на колесо, кН	Конструктивная масса, т	Скорость передвижения, м/с		Скорость подъема, м/с
			мм, не более											крана	тали	
19,5	6, 12. 18, 24. 30, 36	4000	4650	230	2325	950	1400	850	1170	300	300	42,34	6,5	0.49	По паспорту тали	
22,5						950	1450					45,33	7,0			
25,5		5000	5650		2825	1000	1600					45,8	7,9			
28,5						1000	1750					47,4	8,6			

* размер определяется типом выбранной тали;

** при высоте подъема 12, 18, 24, 30 и 36 м размеры l1 и l2 увеличиваются на 100, 200, 320, 440 и 560 мм соответственно, а масса крана увеличивается в соответствии с увеличением массы тали. Установленная суммарная мощность двигателей не более 11,5 кВт. Режим работы 3К ГОСТ 25546-82. **Рабочее напряжение 380 В.**

ДОПОЛНИТЕЛЬНЫЕ ТРЕБОВАНИЯ:_____

_____

СВЕДЕНИЯ, СООБЩАЕМЫЕ ЗАКАЗЧИКОМ (впишите или обведите нужное):			
Пролет L, м:		Количество кранов	
Тип подкранового рельса (или ширина головки мм):	**Р24; Р43; Р50; Р65; КР70; КР80; Квадрат 50, 60**	Т(°С) окружающей среды:	**(-20 +40); (-40 +40)**
		Климатическое исполнение:	**У; Т**
Высота подъёма, м:		Категория размещения:	**1; 2; 3; 4**
Исполнение крана:	**(общепромышленное)** **(взрывобезопасное)** **(пожаробезопасное, класс пожароопасной зоны ПI, ПII, ПIIа, ПIII)**		
Характеристики взрывобезопасности (ГОСТ Р 51330-99):			
Класс взрывоопасной зоны:	**В-Iа; В-Iб; В-Iг**	Категория взрывоопасной смеси:	**IIВ; IIС**
Группа взрывоопасной смеси:	**Т1; Т2; Т3; Т4; Т5; Т6**		
Наименов. предприятия, адрес, тел/факс, e-mail заказчика:			
Подпись, фамилия, должность заказчика, печать предприятия:			